MENNEKES
MY POWER CONNECTION

DUO

16A / 32A
IP44 / IP67

DEUTSCH

Die vorliegende Installations- und Betriebsanleitung ist für die Elektrofachkraft und den Anwender des Produkts bestimmt. Diese Anleitung beschreibt die anschlussfertige Geräteausführung DUO in 16A / 32A in der 3-, 4- und 5-poligen Ausführung.

1 Bestimmungsgemäße Verwendung
Bei dem vorliegenden Produkt handelt es sich um eine CEE-Wandsteckdose nach IEC 60309-4 für rotierende Anwendungen. Die Wandsteckdose ist ausschließlich zur einfesten Montage in trockenen Innenräumen oder an Stromtetz bestimmt und kann im Innen- und Außenbereich verwendet werden. Für den sicheren Betrieb der Wandsteckdose müssen folgende Bedingungen beachtet werden:
- Zulässige Umgebungstemperaturen für den Betrieb: - 25 °C bis + 40 °C.
- Die Angaben auf dem Typenschild am Produkt beachten.

2 Sicherheitshinweise
- Vor der Installation und Verwendung des Produkts diese Anleitung vollständig lesen.
- Die Anleitung zum späteren Nachschlagen aufbewahren.
- Die Installation, Instandhaltung und die endgültige Außerbetriebnahme darf nur durch qualifizierte Elektrofachkraft erfolgen. Elektrotechnische Arbeiten, die diese Tätigkeiten selbst ausführen, gefährden ihr eigenes Leben und das Leben dieser, die das Produkt benutzen. Es ist Gefahr schwere Sach- und Personenschäden, d.h. durch Brand und Stromschlag, für drohende personliche Haftung aufgrund unsachgemäßer Installation und fahrlässiger Montage.
- Laien dürfen das Produkt nicht öffnen - Stromschlaggefahr.
- Das Produkt darf nicht in explosionsgefährdeten Bereichen verwendet werden - Brand- und Explosionsgefahr.
- Das Produkt darf technisch nicht verändert werden.
- Das Produkt vor jedem Gebrauch auf äußerlich erkennbare Mängel prüfen, z. B. gebrochene oder fehlende Bauteile.
- Kein beschädigtes Produkt verwenden.
- Bei Mängeln oder Störungen das Produkt durch eine Elektrofachkraft prüfen, instand setzen oder ggf. austauschen lassen.

3 Installation

Gefahr durch Stromschlag
Die Installation darf nur durch eine qualifizierte Elektrofachkraft erfolgen.

Für die Installation des Produkts müssen die gültigen nationalen Bestimmungen beachtet werden. Das Produkt darf nur an geeigneten Kupferleitungen mit geeignetem Leiterquerschnitt angeschlossen werden.
- Vor der Installation die Netzspannung abschalten.
- Die Installationshinweise in der Bildbeschreibung dieser Anleitung beachten.
- Nach der Installation das Produkt auf ordnungsgemäße Funktion prüfen.

4 Bedienung
Die Wandsteckdose ist mit einem Lasttrennschalter und einer Verriegelungsmechanik ausgestattet. Steht der Drehschalter in Stellung "OFF", fließt kein Strom. Der Stecker eines elektrischen Verbrauchers kann nur in die Wandsteckdose ein- und ausgesteckt werden, wenn sich der Drehschalter in Stellung "OFF" befindet. Der Klappdeckel der Wandsteckdose ist IP67 Ausführung mit einem Bajonettring verschlossen.
- Den Bajonettring im Uhrzeigersinn gegen den Uhrzeigersinn drehen, um den Klappdeckel zu öffnen.
- Den Klappdeckel nach oben öffnen und Stecker des elektrischen Verbrauchers vollständig bis zum Anschlag einstecken.
Bei IP 67: Zur Einhaltung der Schutzart den Bajonettring des eingesteckten Steckers an der Wandsteckdose, durch Drehen im Uhrzeigersinn bis zum Anschlag, festdrehen.
- Den Drehschalter in Stellung "ON" drehen. Der eingesteckte Stecker wird mechanisch verriegelt und die Stromversorgung hergestellt. Der Stecker kann nur entriegelt werden und das Ausstecken unter Last wird verhindert.
- Um die Stromversorgung zu unterbrechen, Drehschalter in Stellung "OFF" drehen.

Die mechanische Verriegelung wird geöffnet und der Stecker kann ausgesteckt werden.
- Den Klappdeckel anheben.
- Bei IP67: Bajonettring, indem der Bajonettring des Steckers gegen den Uhrzeigersinn gedreht wird.
- Den Stecker aus der Steckerpuhlse anfassen und herausziehen.
- Stecker nicht an der Leitung ziehen, da diese aus dem Steckergehäuse herausgezogen und beschädigt werden kann.

Bei IP67-Ausführung muss der Klappdeckel zum Einhalten der Schutzart wieder verschlossen werden.
- Den Klappdeckel schließen.
- Den Bajonettring des Klappdeckels im Uhrzeigersinn bis zum Anschlag festdrehen.

Die Hinweise in der Bildbeschreibung dieser Anleitung beachten.

5 Reinigung

Gefahr durch Stromschlag
Reinigung der Wandsteckdose darf nur im ausgeschalteten Zustand durchgeführt werden. Der Drehschalter der Wandsteckdose muss in Stellung "OFF" stehen.

Je nach Einsatzort kann das Produkt mit der Zeit nicht oder weniger stark verschmutzen. Um hartnäckigen Ablagerungen vorzubeugen, können erkennbare leichte Verschuutungen (z. B. Staub) regelmäßig mit einem trockenen Tuch abgewischt werden. Das Produkt sauber halten oder feucht gewischt werden. Bei der feuchten Reinigung muss das Produkt mit einem leicht mit Wasser angefeuchteten Tuch abgewischt werden. Zur Reinigung darf keine Druckluft verwendet werden. Dadurch kann die Funktion des Produkts beeinträchtigt werden. Die Öffnung darf nur ohne angeschlossenen Verbraucher erfolgen. Die angeschlossenen Verbraucher muss vor der Reinigung ausgesteckt werden. Während der Reinigung muss der Klappdeckel der Wandsteckdose geschlossen sein. Die inneniegenden Kontaktteile werden durch den Klappdeckel geschützt und müssen, in der Regel, nicht gereinigt werden.

6 Instandhaltung
Gemäß den nationalen Bestimmungen muss das Produkt regelmäßig durch eine Elektrofachkraft auf Mängel und ordnungsgemäße Funktion geprüft werden. Es müssen die normalen Gebrauchs Störungen auftreten, muss zur Störungsbehebung ggf. eine Elektrofachkraft hinzugezogen werden.

Gefahr durch Stromschlag
Das Produkt darf zur Störungsbehebung nur durch eine qualifizierte Elektrofachkraft geöffnet werden.

Die folgenden Arbeiten zur Störungsbehebung dürfen nur von einer Elektrofachkraft ausgeführt werden:

Störung Beispiel 1: Verbraucher schaltet nicht ein.

Störungsbehebung
- Zunächst die Absicherung der Zuleitung zur Wandsteckdose prüfen.
- Wenn die Absicherung der Zuleitung in Ordnung ist, die Wandsteckdose prüfen.
- Den Drehschalter in Stellung "ON" drehen.
- Die Spannungsversorgung am Lastrennschalter prüfen.
- Die Verdrahtung und Leiteranschlüsse an Steckdose und Schalter prüfen.

Störung Beispiel 2: Der Drehschalter lässt sich nicht vollständig in die Stellung „ON" drehen und die Verriegelung schließt nicht.

Störungsbehebung
- Den eingesteckten Stecker ziehen und erneut bis zum Anschlag einstecken.
- Bei der Wandsteckdose, in Schutzart IP67 (Wandsteckdose mit Klappdeckel), den Bajonettring des eingesteckten Steckers bis zum Anschlag festdrehen.
- Den Dreh- bzw. Lasttrennschalter auf Verschmutzung prüfen und ggf. reinigen.
- Den eingesteckten Stecker herausziehen und auf Verschuttungen oder Beschädigungen prüfen.

Die Steckverbindungen dürfen nicht verschmutzt oder beschädigt sein. Verschmutzte Steckverbindungen müssen gereinigt, beschädigte Steckverbindungen ausgetauscht werden.

7 Endgültige Außerbetriebnahme und Entsorgung

Gefahr durch Stromschlag
Die endgültige Außerbetriebnahme und Demontage darf nur durch eine qualifizierte Elektrofachkraft erfolgen.

Für die Entsorgung des Produkts müssen die gültigen nationalen Bestimmungen beachtet werden. Das Produkt darf nicht gemeinsam mit gewöhnlichen Hausmüll entsorgt werden, sondern muss dem Recycling- bzw. Entsorgungssystem zugeführt werden. Wenden Sie sich an einen Entsorgungsfachbetrieb, eine öffentliche Sammelstelle für Elektroabfall.

ENGLISH

This installation and operating manual is intended for the qualified electrician and the user of the product. This manual describes the switched and interlocked wall socket DUO in 16A / 32A in the 3-, 4- and 5-pole version.

1 Intended use
This product is a CEE wall socket according to IEC 60309-4 for industrial applications. The wall socket is designed exclusively for fixed installation and connection to the mains supply and can be used indoors and outdoors.
To ensure the safe use of the wall socket, the following conditions must be observed:
- Permissible ambient temperatures for operation: - 25°C to +40°.
- Please note the information on the name plate of the product.

2 Safety instructions
- Read this manual in full before installing and using the product.
- Keep the manual for future reference.
- Installation, maintenance and final decommissioning may only be carried out by a qualified electrician. Layperson in the field of electrical technology who carry out activities themselves endanger their own lives and the lives of people who use the product. There is a risk of serious property damage and personal injury, e.g. due to fire and electric shock. Improper installation and negligent action may render you personally liable.
- Laypersons in general not open the product - danger of electric shock.
- The product may not be used in explosive atmospheres - danger of fire and explosion.
- The product may not be modified technically.
- Before each use, check the product for externally identifiable defects, (e.g. broken or missing components).
- Do not use a damaged product.
- In the event of defects or faults, arrange for the product to be checked, repaired or, if necessary, replaced by a qualified electrician.

3 Installation

Danger of electric shock
Only a qualified electrician may carry out the installation.

The applicable national regulations must be observed when installing the product. The product may only be connected to suitable copper conductors with a suitable conductor cross-section.
- Switch off the mains voltage before installation.
- Follow the installation instructions in the visual description of this manual.
- After installation, check the product for proper function.

4 Operation
The wall socket is equipped with a circuit breaker and an interlocking mechanism. When the rotary switch is in the "OFF" position, there is no flow of electricity. The plug of an electrical consumer can only be inserted and removed from the wall socket when the rotary switch is in the "OFF" position. The hinged lid of the wall socket in the IP67 version is closed with a bayonet ring.
To open the hinged lid anticlockwise.
- Open the hinged lid upwards and fully insert the plug of the electrical consumer.
- For IP 67: To maintain the degree of protection, tighten the bayonet ring of the hinged lid on the wall socket by turning it clockwise as far as it will go.
- Turn the rotary switch to the "ON" position. The inserted plug is mechanically interlocked and the power supply is established. The plug can no longer be unplugged and the connection is prevented when under load.
- To disconnect the power supply, set the rotary switch to the "OFF" position.

The mechanical interlock is opened and the plug can be disconnected.
- Lift the hinged lid.
- For IP67: Loosen the plug by turning the bayonet ring of the plug anticlockwise.
- Grasp the plug by the plug housing and pull it out.

Do not pull on the cable to remove the plug, because the cable may be pulled out of the plug housing and damaged.

For the IP67 version, the hinged lid must be closed again to maintain the degree of protection.
- Close the hinged lid.
- Tighten the bayonet ring of the hinged lid clockwise as far as it will go.

Follow the instructions in the visual description of this manual.

5 Cleaning

Danger of electric shock
The wall socket may only be cleaned when it is switched off. The rotary switch of the wall socket must be in the "OFF" position.

Depending on the place of installation, the product may become more or less dirty over time. To prevent stubborn deposits, slight contamination (e.g. dust) can be wiped off regularly with a dry cloth. The product can be cleaned with a dry or damp cloth. For damp cleaning, the product must be wiped with a cloth lightly moistened with water. Compressed air must not be used for cleaning. This may impair the function of the product. Cleaning may only be carried out when there are no consumers connected. Any connected consumers must be switched off before cleaning. During cleaning, the hinged lid of the wall socket must be closed. The internal contact parts are protected by the hinged lid and do not usually need to be cleaned.

6 Maintenance
In accordance with national regulations, the product must be regularly checked for defects and proper functioning by a qualified electrician. If faults occur during normal use, it may be necessary to call in a qualified electrician. Only the

Danger of electric shock
The product may only be opened for troubleshooting by a qualified electrician.

The following troubleshooting work may only be carried out by a qualified electrician.

Fault example 1: Consumer does not switch on.

Troubleshooting
- First check the fuse protection of the supply cable to the wall socket.
- If the fuse protection of the supply cable is in order, open the wall socket.
- Turn the rotary switch to the "ON" position.
- Check the power supply on the circuit breaker.
- Check the wiring and conductor connections on the socket and switch.

Fault example 2: The rotary switch cannot be turned fully to the "ON" position and the interlock does not close.

Troubleshooting
- Pull out the inserted plug and insert it again as far as it will go.
- For the wall socket with protection class IP67 (wall socket with lockable hinged lid), fully tighten the bayonet ring of the inserted plug.
- Check the rotary switch and/or circuit breaker for dirt and clean if necessary.
- Pull out the inserted plug and check for dirt or damage.

The plugs and sockets must not be dirty or damaged.
Dirty plugs and sockets must be cleaned; damaged plugs and sockets must be replaced.

7 Final decommissioning and disposal

Danger of electric shock
Final decommissioning and dismantling may only be carried out by a qualified electrician.

The applicable national regulations must be observed when disposing of the product. The product must not be disposed of in normal household waste; it must be taken to a recycling or disposal facility. Contact a specialist disposal company or a public collection point for electrical waste.

ESPAÑOL

El presente manual de instalación e instrucciones está destinado a técnicos eléctricistas y al usuario del producto. Este manual describe la base de enchufe mural desconectada y enclavada DUO en 16 A/32 A en la versión de 3, 4 y 5 polos.

1 Uso adecuado
Este producto es una base de enchufe mural CEE para aplicaciones industriales que es conforme con IEC 60309-4.
La base de enchufe mural está diseñada exclusivamente para el montaje fijo y para conectarse a la red eléctrica y puede utilizarse tanto en interiores como en exteriores.
Para que la base de enchufe mural funcione de forma segura, se deben cumplir las siguientes condiciones:
- Temperaturas ambientales permitidas para la operación: - 25 °C a + 40 °C.
- Observe los valores de la placa de características del producto.

2 Indicaciones de seguridad
- Lea completamente este manual antes de instalar y utilizar el producto.
- Guarde este manual para poder consultarlo más adelante.
- La instalación, el mantenimiento y la puesta fuera de servicio definitiva tras el uso solo deben realizarlos electricistas cualificados. Aquellas personas que no sean profesionales de la electrotécnica que lleven a cabo estas tareas ponen en riesgo su propia vida y peligro su propia vida e integridad física y la del resto de personas que utilicen el producto. Existen posibles daños materiales y lesiones personales graves, por ejemplo como consecuencia de un incendio o de una descarga eléctrica. En caso de una instalación no correcta y un manejo indebido, la responsabilidad recaerá sobre usted.
- Los no profesionales no deben abrir el producto - Peligro de descarga eléctrica.
- El producto no debe utilizarse en lugares con riesgo de explosión - Peligro de incendio y explosión.
- El producto no debe modificarse técnicamente.
- Antes de utilizar el producto, compruebe que no presente daños que puedan detectarse externamente (p. ej. si falta algún componente).
- No utilice productos dañados.
- En caso de defectos o averías, encargue la comprobación, la reparación o, dado el caso, el reemplazo del producto a un técnico eléctricista.

3 Instalación

Peligro por descarga eléctrica
La instalación debe ser realizada exclusivamente por un técnico eléctricista cualificado.

Para la instalación del producto deben observarse las disposiciones nacionales en vigor. El producto no debe alimentarse a través de la basura doméstica, sino que debe llevarse a un punto de reciclaje y/o ciclo de eliminación.
Póngase en contacto con una empresa especializada en eliminación o con un punto de recogida pública de residuos eléctricos.

FRANÇAIS

Le présent manuel d'installation et d'utilisation est strictement réservé aux électriciens spécialistes et à l'utilisateur du produit. Le présent manuel décrit la socle de prise de courant sablé IP 44 / IP 67 verrouillable et déconnectable en version à 3, 4 ou 5 pôles.

1 Utilisation conforme
Le présent produit est un socle de prise de courant mural CEE conforme à la norme CEI 60309-4 pour applications industrielles.
Le socle de prise de courant sablé est exclusivement destiné à un montage stationnaire et à un raccordement au réseau électrique et peut être utilisé aussi bien en intérieur qu'en plein air.
Afin de garantir un fonctionnement en toute sécurité du socle de prise de courant sablé, observer les conditions suivantes :
- Température ambiante admissibles pour le fonctionnement : -25 °C à +40 °C.
- Observer les indications sur la plaque signalétique du produit.

2 Consignes de sécurité
- Avant l'installation et l'utilisation du produit, lire le présent mode d'emploi dans son intégralité.
- Conserver le manuel en vue d'un consultation ultérieure.
- L'installation, l'entretien et la mise hors service définitive après l'utilisation sont strictement réservés aux électriciens spécialisés. Les novices en électrotechnique, qui réalisent eux-mêmes ces activités mettent en danger leur vie ainsi que celle des utilisateurs du produit. Vous vous exposez à de graves dommages matériels et corporels, par ex. en cas d'incendie ou d'électrocution. Une installation non conforme ou un comportement impropre peuvent engager votre responsabilité personnelle.
- Il est interdit à des novices d'ouvrir le produit – Danger d'électrocution.
- Il est interdit d'employer le produit dans les atmosphères explosives – Danger d'incendie et d'explosion.
- Il est interdit de modifier à des modifications techniques le produit.
- Avant chaque utilisation, s'assurer que le produit ne comporte pas de vices apparents (composants cassés ou manquants, etc.).
- Ne pas employer un produit endommagé.
- En présence de vices ou de pannes, demander à un électricien spécialisé de contrôler, réparer ou, le cas échéant, remplacer le produit.

3 Installation

Danger d'électrocution
L'installation est strictement réservée à un électricien spécialisé qualifié.

En vue de l'installation du produit, il est obligatoire d'observer les dispositions nationales en vigueur. Le produit ne doit pas être raccorder le produit à des lignes cuivre adéquates avec une section appropriée.
- Avant l'installation, couper la tension de secteur.
- Observer les consignes d'installation dans la description illustrée du présent manuel.
- Après l'installation, contrôler le fonctionnement correct du produit.

4 Utilisation
Le socle de prise de courant sablé est équipé d'un sectionneur et d'un mécanisme de verrouillage. Lorsque l'interrupteur rotatif se trouve en position « OFF », aucun courant ne circule. Le raccordement et le débranchement de la fiche d'un consommateur électrique sur le socle de prise de courant sablé sont uniquement possibles à condition que l'interrupteur rotatif se trouve en position « OFF ». Le couvercle rabattable du socle de prise de courant sablé en version IP67 est fermé par une bague à baïonnette.
- Pour ouvrir le couvercle rabattable, tourner la bague à baïonnette du couvercle rabattable dans le sens inverse des aiguilles d'une montre.
- Relever le couvercle rabattable et insérer complètement la fiche d'un consommateur électrique.
- Avec IP67 : afin de préserver l'indice de protection, serrer la bague à baïonnette de la fiche branchée sur le socle de prise de courant sablé en tournant dans le sens des aiguilles d'une montre.
- Tourner l'interrupteur rotatif en position « ON ».
La fiche branchée est verrouillée mécaniquement et l'alimentation électrique est établie. La fiche ne peut plus être débranchée et tout débranchement au cours d'un cycle de charge est exclu.
- Pour interrompre l'alimentation électrique, tourner l'interrupteur rotatif en position « OFF ».
Le verrouillage mécanique s'ouvre et la fiche peut être débranchée.
- Relever le couvercle rabattable.
- Avec IP67 : débloquer la fiche en tournant la bague à baïonnette de la fiche dans le sens inverse des aiguilles d'une montre.
- Saisir la fiche par le boîtier de la fiche et la retirer.

Ne pas débrancher la fiche en tirant sur le câble, car celui-ci risque de se désolidariser du boîtier de la fiche et d'être endommagé.
Avec la version IP67, le couvercle rabattable doit être refermé afin de préserver l'indice de protection.
- Fermer couvercle rabattable.
- Serrer à fond la bague à baïonnette du couvercle rabattable dans le sens des aiguilles d'une montre.

Observez également les consignes dans la description illustrée de la présente notice.

5 Nettoyage

Danger d'électrocution
Le nettoyage du socle de prise de courant sablé est uniquement autorisé à l'état hors tension. L'interrupteur rotatif du socle de prise de courant sablé doit se trouver en position « OFF ».

En fonction du site d'utilisation, le produit peut s'encrasser plus ou moins fortement avec le temps. Afin d'éviter la formation de dépôts tenaces, les salissures légères apparentes (poussière, etc) peuvent être essuyées régulièrement à l'aide d'un chiffon sec. Le produit peut être nettoyé à sec ou par voie humide. Pour le nettoyage par voie humide, essuyer le produit à l'aide d'un chiffon légèrement imbibé d'eau. Il est interdit d'employer de l'air comprimé pour le nettoyage. Le fonctionnement correct du produit peut en être affecté. Le nettoyage ne peut uniquement autorisé à condition qu'aucun consommateur ne soit raccordé. Un consommateur raccordé doit être déconnecté avant nettoyage. Pendant le nettoyage, le couvercle rabattable de la prise de courant sablé doit être fermé. Les pièces de contact internes sont protégées par le couvercle rabattable et ne doivent généralement pas être nettoyées.

6 Entretien
Conformément aux dispositions nationales, l'usure du socle de prise de courant sablé doit régulièrement contrôlé par un électricien spécialisé. Si des pannes survenaient pendant l'utilisation normale, faire éventuellement appel à un électricien spécialisé en vue du dépannage.

Danger d'électrocution
En vue du dépannage, l'ouverture du produit est strictement réservée à un électricien spécialisé qualifié.

Les travaux de dépannage suivants sont strictement réservés à un électricien spécialisé.
Exemple de panne 1 : le consommateur ne se met pas en marche.
Dépannage
- Contrôler d'abord la protection par fusibles du câble d'alimentation du socle de prise de courant sablé.
- Si la protection par fusibles du câble d'alimentation est en ordre, ouvrir le socle de prise de courant sablé.
- Tourner l'interrupteur rotatif en position « ON ».
- Contrôler l'alimentation électrique sur le sectionneur à coupure en charge.
- Contrôler le câblage et les raccordements des conducteurs du socle et de l'interrupteur.

Exemple de panne 2 : l'interrupteur rotatif ne se laisse pas complètement tourner en position « ON » et le verrouillage ne se ferme pas.
Dépannage
- Retirer la fiche branchée et l'insérer encore une fois à fond.
- Pour le socle de prise de courant sablé avec indice de protection IP67 (socle de prise de courant sablé avec couvercle rabattable verrouillable), visser à fond la bague à baïonnette de la fiche branchée.
- S'assurer que l'interrupteur rotatif ou le sectionneur à coupure en charge ne sont pas encrassés et les dépoussiérer si nécessaire.
- Retirer la fiche branchée et vérifier qu'elle n'est pas encrassée ou endommagée.

Les dispositifs de connexion ne doivent pas être encrassés ou endommagés.
Les dispositifs de connexion encrassés doivent être nettoyés, les dispositifs de connexion endommagés remplacés.

7 Mise hors service définitive et mise hors de rebut

Danger d'électrocution
La mise hors service définitive et le démantèlement sont strictement réservés à un électricien spécialisé qualifié.

En vue de la mise au rebut du produit, il est obligatoire d'observer les dispositions nationales en vigueur. Le produit ne doit pas être mis au rebut avec les ordures ménagères normales, celui-ci doit être remis à un centre de recyclage ou de mise au rebut conformément aux dispositions en vigueur.
Adressez-vous à une entreprise spécialisée dans la collecte des déchets ou à un point de collecte public pour déchets électriques.

ITALIANO

Le presenti istruzioni per l'installazione e per l'uso sono destinate esclusivamente all'elettrotecnico specializzato e all'utilizzatore del prodotto. Il presente manuale di istruzioni descrive la presa da parete DUO con blocco meccanico da 16A / 32A nella versione a 3, 4 e 5 poli.

1 Uso conforme alla destinazione
Il presente prodotto è una presa da parete CEE conforme alla norma IEC 60309-4 per uso industriale.
La presa da parete è destinata esclusivamente al montaggio fisso e al collegamento alla rete elettrica e può essere impiegata sia in ambienti che in esterni.
Per garantire il funzionamento sicuro della presa da parete è necessario osservare le seguenti condizioni:
- temperature ambientali consentite per il funzionamento da - 25 °C a + 40 °C.
- Osservare i dati riportati sulla targhetta identificativa del prodotto.

2 Indicazioni di sicurezza
- Leggere interamente queste istruzioni prima di procedere all'installazione e all'uso del prodotto.
- Conservare le istruzioni per future consultazioni.
- Le operazioni di installazione, manutenzione e messa fuori servizio definitiva possono essere eseguite solo unicamente da parte di un elettrotecnico specializzato qualificato. I non esperti in materia di elettrotecnica che eseguono queste attività di propria iniziativa mettono a repentaglio la propria vita e quella di chi usa il prodotto. Pericolo di gravi danni alle persone e alle cose, ovvero di rischio a incendio o scarica elettrica. Esiste il rischio di responsabilità personale in caso di un'installazione non correttamente eseguita e di un comportamento negligente.
- I non esperti in materia non devono aprire il prodotto - Pericolo di folgorazione.
- Non utilizzare il prodotto in aree a rischio di esplosione - pericolo di incendio e di esplosione.
- Il prodotto non deve essere modificato tecnicamente.
- Controllare il prodotto prima di ogni uso per verificare che non vi siano difetti visibili (componenti rotti o mancanti).
- Non utilizzare il prodotto se danneggiato.
- Fare controllare, riparare o, eventualmente sostituire il prodotto difettoso o guasto da un elettrotecnico specializzato.

3 Installazione

Pericolo di scossa elettrica
La pulizia della presa da parete può essere eseguita unicamente se è disattivata. Il commutatore della presa da parete deve trovarsi in posizione "OFF".

A seconda del luogo d'impiego, il prodotto è più o meno soggetto a sporcarsi. Al fine di prevenire depositi ostinati, lo sporco leggero riconoscibile (ad es. polvere) può essere eliminato a intervalli regolari utilizzando un panno asciutto. Il prodotto può essere pulito a secco o a umido. Per eseguire la pulizia a umido, pulire il prodotto con un panno leggermente inumidito con acqua. Non utilizzare aria compressa per la pulizia. Diversamente potrebbe essere pregiudicata la funzione del prodotto. Effettuare la pulizia solo senza l'utenza collegata. Un'utenza collegata deve essere scollegata, prima di iniziare la pulizia. Durante la pulizia la cerniera del coperchio chiette incernierato della presa da parete sia chiuso. I componenti interni di contatto sono protetti dal coperchietto incernierato e, in linea di massima, non è necessario pulirli.

4 Manutenzione, riparazione e revisione
In conformità alle normative nazionali, il prodotto deve essere controllato a intervalli regolari da un elettrotecnico qualificato per verificare la presenza di danni e il corretto funzionamento. Se si verificano guasti durante il normale uso, potrebbe essere necessario pellare un elettrotecnico specializzato per l'intervento delle anomalie.

Pericolo di scossa elettrica
Al fine dell'eliminazione di anomalie il prodotto può essere aperto solitamente da un elettrotecnico qualificato.

I seguenti lavori per l'eliminazione delle anomalie possono essere eseguiti esclusivamente da un elettrotecnico specializzato!
Guasto esempio 1: L'utenza non si accende.
Eliminazione di anomalie
- Controllare dapprima la protezione del cavo di alimentazione alla presa da parete.
- Se la protezione del cavo di alimentazione è a posto, aprire la presa da parete.
- Ruotare l'interruttore rotante in posizione "ON".
- Controllare l'alimentazione di tensione del sezionatore.

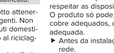

- Controllare il collegamento e i collegamenti dei conduttori nella presa e negli interruttori.

Guasto esempio 2: Non è possibile ruotare l'interruttore rotante completamente in posizione "ON" e il meccanismo di bloccaggio non si chiude.
Eliminazione di anomalie
- Estrarre la spina inserita e reinserirla fino all'arresto.
- Nel caso della presa da parete con grado di protezione IP67 (presa da parete con coperchietto incernierato bloccabile) avvitare l'anello a baionetta del coperchio inserita ruotandolo in senso orario fino all'arresto.
- Controllare se l'interruttore rotante o il sezionatore sono sporchi e puliti, se necessario.

5 Installazione

Fare per elektrisk stat
Skal kun installeres av kvalifisert elektriker.

Følg gyldige nasjonale bestemmelser for installasjon av produktet. Produktet skal kun kobles til egnede kobberledninger med egnet ledertverrsnitt.
- Slå av nettspenningen før installasjonen.
- Følg installasjonsinstruksene i bildebeskrivelsen i denne veiledningen.
- Kontroller at produktet fungerer korrekt etter installasjonen.

4 Betjening
Veggstikkontakten er utstyrt med skillebryter og låsemekanikk. Strømen går ikke hvis dreiebryteren står i "OFF". Plugget til en elektrisk forbruker kan bare settes inn i og tas ut av veggstikkontakten når dreiebryteren står i "OFF". Lokket på veggstikkontakten i IP67-utførelse er lukket med bajonettring.
- Vri bajonettringen på lokket mot urviseren for å åpne lokket.
- Åpne lokket oppover, og sett plugget til den elektriske forbrukeren helt inn.
Med IP 67: For å opprettholde kapslingsgraden må du vri bajonettringen til lukket i retning med urviseren mot det faste anslaget.
- Vri dreiebryteren til "ON".
Plugget som er satt inn, låses mekanisk, og strømforsyningen etableres. Du kan ikke trekke ut plugget under belastning.
- For å avbryte strømforsyningen, vri dreiebryteren til "OFF".
Den mekaniske låsen åpnes, og du kan ta ut pluggen.
- Løft opp lokket.
- Med IP67: Løsne pluggen ved å vri pluggens bajonettring urviseren.
- Trekk ut pluggen etter plugghuset.
Ikke trekk ut pluggen i ledningen, fordi denne kan løsne fra plugghuset og bli skadet.
Ved IP67-utførelse må du lukke lokket igjen for å opprettholde kapslingsgraden.
- Lukk lokket.
- Vri lukkets bajonettring helt fast med urviseren.

Følg tilsvarende bestemmelser for installasjonen og produktet. Ikke kap produktet i husholdningsavfallet, men lever det til egnet resirkulering eller avfallshåndtering.
Ta kontakt med et avfallsselskap eller et offentlig returpunkt for elektronisk avfall.

SUOMI

Tämä asennus- ja käyttöohje on tarkoitettu sähköisen ammattilaisille ja tuotteen käyttäjälle. Tässä ohjeessa kuvataan sammuttettava-lukittava seinäpistorasia DUO 16A/32A 3-, 4- ja 5-napaisena mallina.

1 Tarkoituksenmukainen käyttö
Tämä tuote on CEE-seinäpistorasi teollisiin käyttötarkoituksiin standardin IEC 60309-4 mukaisesti.
Seinäpistorasia on tarkoitettu ainoastaan kiinteään asennukseen ja sähköverkkoon kytkettäväksi ja sitä voidaan käyttää sisä- ja ulkotiloissa.
Seinäpistorasian turvallista käyttöä varten on noudatettava seuraavat ehdot:
- Sallitut ympäristölämpötilat käyttöä varten: - 25 °C ... + 40 °C.
- Noudatu tuotteessa tyyppikilvessä olevat tiedot.

2 Turvaohjeet
- Lue tämä ohje kokonaan ennen tuotteen asennusta ja käyttöä.
- Säilytä ohje myöhempää selvitystä varten.
- Ainoastaan pätevä sähköalan ammattilainen saa suorittaa asennuksen, kunnossapidon ja lopullisen käytöstöstöön. Sähkötekniset maallikot, jotka suorittavat nämä tehtävät itse, vaarantavat oman henkensä ja tuotetta käyttävien henkilöiden henkeen. Vaarana ovat vakaiset vahingot ja henkilökohtaiset, esim. tulipalon ja sähköiskun aiheuttamana. Tekijä voi joutua henkilökohtaisesti vastuuseen virheellisestä asennuksesta ja tuottamuksellisesta toiminnasta.
- Maallikot eivät saa avata tuotetta - sähköiskun vaara.
- Tuotetta ei saa käyttää räjähdysvaarallisilla alueilla — Tulipalon ja räjähdysvaara.
- Tuotetta ei saa muuttaa teknisesti.
- Tarkasta tuote ennen jokaista käyttöä vikoiksi havaittavien puutteiden varalta, esim. kiinteästä osasta tai puuttuvat rakenneosat.
- Älä käytä vahingoittunutta tuotetta.
- Anna sähköalan ammattilaisen tarkastaa, kunnostaa tai tarvittaessa vaihtaa vaan vaurioituneen tai häiriintynyt tuote.

3 Asennus

Sähköiskun aiheuttama vaara
Asennuksen saa suorittaa vain pätevä sähköalan ammattilainen.

Tuotteen asennuksessa on noudatettava voimassaolevia kansallisia määräyksiä. Tuotteen saa liittää vain soveltuviin kuparijohtoihin, joiden johtimen halkaisija on sopiva.
- Sammuta verkkojännite ennen asennusta.
- Noudata tämän ohjeen kuvien selityksissä olevia asennusohjeita.
- Tarkasta tuotteen asennuksen jälkeen sennuksen jälkeen.

4 Käyttö
Seinäpistorasia on varustettu kuormankatkaisimella ja lukitusmekaniikalla. Kun kiertokytkin on asennossa "OFF", ei sähkövirtaa. Sähköisen kuluttajan pistoke voidaan liittää seinäpistorasiaan ja irrottaa siitä vain, kun kiertokytkin on asennossa "OFF". IP67-mallin seinäpistorasian käännökansi on suljettu bajonettirenkaalla.
- Kierrä kääntökannen bajonettirengasta vastapäivään avataksesi kääntökannen.
- Avaa kääntökansi ylöspäin ja työnnä sähköisen kuluttajan pistoke kokonaan sisään rajoittimen asti.
- Mallissa IP 67: Jotta sojasuojuokka säilyisi, kiertä seinäpistorasian asetetun pistokeen bajonettirengasta myötäpäivään kiertämällä sitä myötäpäivään rajoittimen asti.
- Kierrä kiertokytkin asentoon "ON".
Liitetty pistoke lukitaan mekaanisesti ja virransyöttö luodaan. Pistoketta ei voi enää vetää irti ja irrottaminen kuormituksen alaisena estetään.
- Katkaise virransyöttö kiertämällä kiertokytkin asentoon "OFF".
Mekaaninen lukitus avautuu ja pistoke voidaan irrotaa.
- Nosta kääntökantta.
- Mallissa IP67: Vapauta pistoke kiertämällä pistokeen bajonettirengasta vastapäivään.
- Ota pistokeen pistokekotelosta kiinni ja vedä pistoke irti.
Älä vedä pistokeen johdosta, koska se voi irrota pistokekotelosta ja vahingoittua.
IP67-mallissa on kääntökansi jälleen suljettava, jotta suojausluokka säilyisi.
- Sulje kääntökansi.
- Kiristä kääntökannen bajonettirengas kiertämällä sitä myötäpäivään rajoittimen asti.
Noudata tämän ohjeen kuvien selityksissä olevia ohjeita.

5 Puhdistus

Sähköiskun aiheuttama vaara
Seinäpistorasian puhdistuksen saa suorittaa vain sen ollessa sammutettu. Seinäpistorasian kiertokytkimen on ollava asennossa "OFF".

Aina käyttöpaikasta riippuen tuote saattaa likaantua ajan mittaan enemmän tai vähemmän. Kovapintaisten kertymien ehkäisemiseksi eroteltu voidaan havaitsemat pienet likaisuudet (esim. pölyä) pyyhkä pois säännöllisesti kuivalla liinalla. Tuote voidaan puhdistaa kuivasta tai kosteasta. Kosteapuhdistuksessa tuote on pyyhittävä kevyesti vedellä kostutetulla liinalla. Puhdistuksessa ei saa käyttää paineilmaa. Se saattaa häiritä tuotteen toimintaa. Puhdistus saa tapahtua vain ilman liitettyä kuluttajaa. Liitetty kuluttaja on irrotettava ennen puhdistusta. Puhdistuksen aikana on seinäpistorasian kääntökannen oltava suljettuna. Sisäiset kosketinosat ovat kiertävän kansien suojaa ja yleensä tarvitse puhdistaa.

6 Kunnossapito
Kansallisten määräysten mukaan sähköalan ammattilaisen on tarkastettava säännöllisesti tuotteen puutteet ja asianmukaiseen toimintaa. Jos normaalin käytön aikana ilmenee häiriöitä, häiriön poistamiseen on tarvittaessa kutsuttava sähköalan ammattilaisen.

Sähköiskun aiheuttama vaara
Vain pätevä sähköalan ammattilainen saa avata tuotteen häiriönpoistosta varten.

Vain sähköalan ammattilainen saa suorittaa seuraavat häiriön poistoon liittyvät työt.
Häiriö esimerkki 1: Kuluttaja ei kytkeydy päälle.
Häiriönpoisto
- Tarkasta ensiksi seinäpistorasian johtavan tulojohdon suojaus.
- Jos tulojohdon suojaus on kunnossa, avaa seinäpistorasia.
- Kier

wskazówek zegara.
- Otworzyć pokrywę uchyłną do góry i włożyć wtyczkę zasilania elektryczna do otworu.
- Wyrzucić pokrywę IP 67: Aby zachować ten stopień ochrony należy dokręcić pierścień bagnetowy włożonej wtyczki do gniazda naściennego, obracając go aż do oporu w kierunku zgodnym z ruchem wskazówek zegara.
- Obrócić przełącznik obrotowy do pozycji „ON".

Włożona wtyczka zostaje mechanicznie zablokowana i następnie podłączenie zasilania przebiega. Wtyczki nie można już wyciągnąć, dopóki pierścień bagnetowy jest nieotwarte.

- Aby przerwać zasilanie należy obrócić przełącznik obrotowy do pozycji „OFF". Blokada mechaniczna zostaje otwarta i można wyjąć wtyczkę.
- Podnieść pokrywę.
- Wyrzucić pokrywę IP67: Odkręcić wtyczkę włożonego pierścieni bagnetowy wtyczki w kierunku przeciwnym do ruchu wskazówek zegara.
- Obejć wtyczkę za obudowę i wyciągnąć. Nie ciągnąć wtyczki za kabel, ponieważ może on zostać wyrwany z obudowy wtyczki i uszkodzony.

W przypadku wtyczki IP67 pokrywa uchylna musi zostać znowu zamknięta w celu zachowania stopnia ochrony.

- Zamknąć pokrywę.
- Dokręcić pierścień bagnetowy aż do oporu w kierunku zgodnym z ruchem wskazówek zegara.

Przestrzegać uwag w opisie ilustracji niniejszej instrukcji.

5 Czyszczenie

Niebezpieczeństwo porażenia prądem elektrycznym

Obudzenia naścienne można czyścić tylko wtedy, gdy jest ono wyłączone. Przełącznik obrotowy gniazda naściennego musi znajdować się w pozycji „OFF".

W zależności od miejsca eksploatacji przedukt może z upływem czasu nieznacznie się wiekszymi zanieczyszczeniami. Aby zapobiec uporczywym zanieczyszczeniom należy czyścić urządzenie (np. kurz) można regularnie wycierać suchą szmatką. Produkt można czyścić na zewnątrz wilgotną. W przypadku czyszczenia na wilgotno produkt należy przecierać szmatką lekko zwilżoną wodą. Do czyszczenia nie wolno używać sprężonego powietrza. Może to zakłócić działanie produktu. Czyszczenie można przeprowadzać tylko bez podłączonego odbiornika. Podłączony odbiornik należy odłączyć przed rozpoczęciem czyszczenia. Podczas czyszczenia musi być zamknięta uchylna pokrywa gniazda naściennego. Wewnętrzne części stykowe są chronione by nie dotykać palcami i zwykle nie wymagają one czyszczenia.

6 Utrzymywanie w stanie sprawnościi

Gądnie i z pożytkiem krajowym produkt musi być regularnie sprawdzany przez wykwalifikowanego elektryka pod kątem

- Utikač uhvatite za kučište i izvucite. Utikač ne povlačite za vod jer se može uništiti i kućišta utikača i utičnice. Kod izvedbe IP67 preklopni poklopac mora se opet zatvoriti kako bi se poštovala vrsta zaštite.
- Zatvorite preklopni poklopac.
- Bajonetni prsten preklopnog poklopca zavrnite do graničnika u smjeru kazaljke na satu.

Produkt je uzaludno u slučaju oštećenja.

5 Čišćenje

Opasnost od strujnog udara

Zavrnite bajonetni prsten na kućištu utičnice. Utikač ne povlačite za vod jer se može uništiti i kućišta utikača i utičnice. Kod izvedbe IP67 preklopni poklopac mora se opet zatvoriti kako bi se poštovala vrsta zaštite.

- Zatvorite preklopni poklopac.
- Bajonetni prsten preklopnog poklopca zavrnite do graničnika u smjeru kazaljke na satu.

Produkt je uzaludno u slučaju oštećenja.

6 Održavanje

U skladu s nacionalnim propisima stručni električar mora redovito provjeravati ima li na proizvodu nedostataka i radi li pravilno. Ako se za uklonu poremaćaja upotrebe polovne smetnje, otklanjanje smetnji po potrebi prepuste stručnom električaru.

Opasnost od strujnog udara

Proizvod radi otklanjanja smetnji smije otvarati samo kvalificirani električar.

Sljedeće radove otklanjanja smetnji smije obavljati samo stručni električar.

1. primjer smetnje: trošilo se ne uključuje.

Uklanjanje smetnje

- Napnite proverite osigurač dovoda prema zidnoj utičnici.
- Ako je osigurač dovoda u redu, otvorite zidnu utičnicu.
- Okretni prekidač okrenite u položaj "ON".
- Provjerite opskrbu naponom na učinkom rastavljača.
- Provjerite očišćenje i priključke vodiča na utičnici i utikaču.

2. primjer smetnje: okretni prekidač ne može se potpuno okrenuti u položaj „ON" i ne zaključava se.

Uklanjanje smetnje

- Utikač izvucite i ponovno ga utaknite do graničnika.
- Kod zidne utičnice s vrstom zaštite IP67 (zidna utičnica s preklopnim poklopcem sa zaključavanjem), bajonetni prsten utaknutog utikača zavrnite do graničnika.
- Provjerite osneććenje okretnog prekidača odn. učinskog rastavljača i po potrebi ih

uszkodzeń i prawidłowego działania. Jeśli podczas normalnego użytkowania wystąpią zakłócenia, trzeba być koniecznie wezwać wykwalifikowanego elektryka we celu usunięcia usterki.

Niebezpieczeństwo porażenia prądem elektrycznym

Produkt może być otwierany w celu usunięcia zakłócenia tylko przez wykwalifikowanego elektryka.

Poniższe prace związane z usuwaniem zakłóceń mogą być wykonywane wyłącznie przez wykwalifikowanego elektryka.

Usterka nr. przykład 1: Odbiornik nie włącza się.

Usunięcie zakłócenia

- Należy sprawdzić zabezpieczenie przewodu zasilającego do gniazda naściennego.
- Jeśli zabezpieczenie przewodu zasilającego jest prawidłowe, otworzyć gniazdo naścienne.
- Obrócić przełącznik obrotowy do pozycji „ON".
- Sprawdzić zasilanie elektryczne przy rozłączniku obciążenia.
- Sprawdzić okablowanie i przyłącza przewodów przy gniezdzie i przełączniku.

Zakłócenie, przykład 2: Przełącznik obrotowy nie obraca się do pozycji „ON", a zatrzask nie zamyka się.

Usunięcie zakłócenia

- Wyjąć wtyczkę i włożyć ją ponownie aż do oporu.
- W przypadku gniazdka naściennego o stopniu ochrony IP67 (gniazdo naścienne z zamykaną pokrywą uchylną) dokręcić aż do oporu pierścień bagnetowy wtyczki.
- Wyzerować przełącznik obrotowy lub rozłącznik obciążenia pod kątem zanieczyszczenia i w razie potrzeby czyścić.
- Wyciągnąć wtyczkę i sprawdzić pod kątem zanieczyszczenia lub uszkodzenia.

Złącza wtyczkowe można czyścić wyczyszczenie ani uszkodzone.

- Wyczyścić wtyczkę i złącza wtyczkowe należy oczyścić, a uszkodzone wymienić.

7 Ostateczne wycofanie z eksploatacji i utylizacja

Niebezpieczeństwo porażenia prądem elektrycznym

Przed rozpoczęciem demontażu i ewentualnej demontaż może być przeprowadzane przez wykwalifikowanego elektryka.

- Podczas usuwania produktu należy przestrzegać obowiązujących przepisów krajowych. Nie wolno wyrzucać produktu razem ze zwykłymi odpadami domowymi, należy go poddać recyklingowi lub cyklowi utylizacji. Skontaktować się z firmą specjalnie do tego uprawnioną zgodnie lub publicznym punktem zbiórki odpadów elektrycznych.

8 Utrzymywanie w stanie sprawnościi

Gądnie i z pożytkiem krajowym produkt musi być regularnie sprawdzany przez wykwalifikowanego elektryka pod kątem

- Otočením bajonetového kroužku na kryci proti směru hodinových ručiček se kryci zásuvky otevře.
- Otevřete odklápací kryci směrem nahoru a zasuňte zástrčku elektrického spotřebiče až na dorazu.
- K zachování stupně krytí IP67 utáhněte bajonetový kroužek zásuvné zástrčky k naštěnné zásuvce otočením ve směru hodinových ručiček až na doraz.
- Uvedte otočný přepínač do polohy „ON".

Zasunutá zástrčka se mechanicky zablokuje a následně je zapojena zásobování. Zástrčku nejde odejít, jejíž vytažení při prodlouvém zatíení není možné.

- Pro bezpečný provoz naštěnné zásuvky je třeba dodržovat následující podmínky:
- Připojená teplota okolí při provozu: –25 až +40 °C.
- Věnujte pozornost údajům uvedeným na typovém štítku spotřebiče.

2 Bezpečnostní pokyny

- Před instalací a použitím výrobku si prostudujte tento návod.
- Návod si uschovejte pro pozdější nahlédnutí.
- Instalace, údržba a konečné vyřazení z provozu po použití jsou vyhrazeny pouze odborným elektrikářům. Laici v oboru elektro, kteří nejsou proškoleni osmi, ohrožují nejen svůj vlastní život, ale i život ostatních, kteří budou výrobek používat. Nebezpečí závažných hmotných škod a poškození zařízení osob, například následkem pozru zařízení a zásobení elektrickým proudem. V důsledku nesprávné instalace a nesprávného chování existuje riziko osobní odpovědnosti.
- Laikům je otevření výrobku zakázáno – v případě potřeby kontaktujte servisní tým.
- Výrobek nesmí být používán v prostředí s nebezpečným výbuchu – nebezpečí požáru a výbuchu.
- Technické změny výrobku jsou zakázány.
- Výrobek pořídí pouze od autorizovaného zkontroluje na viditelné nedostatky, např. poškozené nebo chybějící součásti.
- Je-li v výrobku poškození, nepoužívejte ho.
- Vadný nebo poruchový výrobek nechte zkontrolovat a opravit, resp. vyměnit, odborným elektrikářem.

3 Instalace

Nebezpečí zasažení elektrickým proudem

Instalaci smí provádět pouze odborný elektrikář.

Při instalaci výrobku musejí být dodrženy příslušné „předpisy" ČR. Výrobek smí být připojen výhradně k vhodným měděným kabelům s vhodnou pojistkou.

- Před instalací vypněte síťové napětí.
- Řiďte se instalačními pokyny v popisech.
- Dodržujte technické údaje.
- Po instalaci zkontrolujte řádnou funkci výrobku.

4 Obsluha

Naštěnná zásuvka je vybavena spínačem ovládaným pomocí přiloženého klíče. Spínačem lze naštěnná zásuvka zapnout a vypnout. Pro bezpečné provoz naštěnné zásuvky je nutné dodržovat následující bezpečnostní pokyny:

- Dodržujte instalační pokyny uvedené v popisu naštěnné zásuvky.
- Po instalaci skontrolujte, či produkt funguje.

5 Obsluha

Naštěnná zásuvka je vybavena vypínačem ovládaným pomocí přiloženého klíče. Vypínačem lze naštěnná zásuvka zapnout a vypnout. Pro bezpečný provoz naštěnné zásuvky je nutné dodržovat následující bezpečnostní pokyny:

- Bajonetový kroužek na sklápacím víčku otočte proti směru hodinových ručiček, aby se otevrěl sklápacie víčko.
- Sklápacie víčko zatlačte směrem nahor a zástrčku elektrického spotrebiča zasuňte úplne až do zadu.
- Pre IP 67: Na zvrchnutie stupňa ochrany utáhnite bajonetový kroužok zásuvnej zástrčky na naštěnnej zásuvke až do dorazu.
- Otočný spínač otočte do polohy "ON".

Nebezpečí zasažení elektrickým proudem

K odstranění poruchy smí být výrobek otevřen pouze odborným elektrikářem.

Následující práce k odstraňování poruch smí provádět pouze odborný elektrikář.

Porucha – příklad 1: spotřebič se nezapíná.

Odstranění poruchy

- Nejprve zkontrolujte jištění přívodného vedení do naštěnné zásuvky.
- Pokud je jištění přívodního vedení v pořádku, otevřete naštěnnou zásuvku.
- Uvedte otočný přepínač do polohy „ON".
- Zkontrolujte napájení výkonového rozvaděče.
- Zkontrolujte kabelové zapojení a přípojky vodičů na kryci a zásuvce.

Porucha – příklad 2: otočný přepínač se nedá zcela otočit do polohy „ON", blokování nezavře.

Odstranění poruchy

- Vytáhněte zástrčku zasunuté zástrčky a znovu ji až do konce zasuňte.
- U naštěnné zásuvky se stupněm krytí IP67 (zásuvka s uzavíratelným víkem) utáhněte bajonetový kroužek zasunuté zástrčky až na dorazu.
- Zkontrolujte nastavení otočného přepínače i výkonového odpínače a případně je vyčistěte.
- Vytáhněte zasunutou zástrčku a zkontrolujte, zda není znečištěná nebo poškozená.

Znečištěné zásuvné prvky je třeba vyčistit, poškozené vyměnit.

7 Konečné vyřazení z provozu a likvidace

Nebezpečí zasažení elektrickým proudem

Konečné vyřazení z provozu a demontáž smí provádět pouze kvalifikovaný odborný elektrikář.

Při likvidaci výrobku musejí být dodrženy příslušné „předpisy" ČR. Výrobek nesmí být zařazen do běžného domácího odpadu. Musí být odevzdán do systému recyklace a odborné likvidace suroviny.

Obraťte se na příslušné zařízení na likvidaci odpadů, resp. veřejný sběrný dvůr pro elektrické spotřebiče.

SLOVENSKY

Predložený návod na inštaláciu a obsluhu je určený pre kvalifikovaného elektrikára a používateľa produktu. Pred montážou a prvým použitím si pozorne prečítajte nasledujúci návod SÚ so spínačom a blokovaním v 16A / 32A v 3-, 4- a 5-polovom prevedení.

1 Použitie v súlade s určením

Pri predloženom produkte sa jedná o naštenný zásuvky CEE podľa IEC 60309-4 na priemyselné použitie.

Naštenná zásuvka je určená výlučne na pevnú montáž na a pripojenie do nízkonapäťovej sieťe a môže sa používať v interiéri a exteriéri. Pre bezpečnú prevádzku naštenná zásuvka sa musia dodržiavať nasledujúce podmienky:

- Prípustné okolité teploty pre prevádzku: 25 °C až + 40 °C.
- Dodržiavajte údaje výrobného štítku na produkte.

2 Bezpečnostné pokyny

- Pred inštaláciu a používaním produktu si túto príručku pozorne tento návod.
- Návod si uschovajte pre neskoršie nahliadnutie.
- Inštaláciu, údržbu a konečné vyradenie z prevádzky po skončení používania smie vykonávať iba kvalifikovaný elektrikár. Elektrotechnickí laici, ktorí sami vykonávajú tieto činnosti, ohrozujú svoj vlastný život a život tých, ktorí produkt používajú. Riskujete vážne škody na majetku osobám, napr. požiarom a zásahom elektrickým prúdom. Vyplýva z toho zodpovednosť z dôvodu nesprávnej inštalácie a nesprávneho konania.
- Laici nemôžu produkt otvárať - nebezpečenstvo úrazu elektrickým prúdom.
- Produkt sa nesmie používať v prostredí s nebezpečným výbuchu - riziko požiaru a výbuchu.
- Produkt sa nesmie technicky upravovať.
- Produkt pred montážou skontrolujte na zjavné nedostatky, napr. zlomené alebo chýbajúce konštrukčné diely.
- Nepoužívajte poškodený produkt.
- V prípade nedostatkov produkt ihneď nechajte produkt kvalifikovaným elektrikárom skontrolovať, opraviť alebo v prípade potreby vymeniť.

3 Inštalácia

Nebezpečenstvo úrazu elektrickým prúdom

Inštaláciu smie vykonávať len kvalifikovaný elektrikár.

Pri inštalácii produktu sa musia dodržiavať platné národné ustanovenia. Produkt sa smie pripojiť len k vhodným medeným vedením s vhodnou poistkou.

- Pred inštaláciou vypnite sieťové napätie.
- Dodržiavajte inštalačné pokyny uvedené v popise naštenné zásuvky.
- Po inštalácii skontrolujte, či produkt funguje.

4 Obsluha

Naštenná zásuvka je vybavená spínačom ovládaným pomocou kľúča. Spínačom naštenná zásuvka môžete zapnúť a vypnúť. Pre zaistenie bezpečnej prevádzky naštenná zásuvka musia dodržiavať nasledujúce bezpečnostné pokyny:

- Dovolená teplota okolia za uvedenie do prevádzky: –25 °C až + 40 °C.
- Uposlevajte podatke na tipski tablici na izdelku.

2 Varnostna navodila

- Pred namestitvijo in uporabo izdelka v celoti preberite ta navodila.
- Navodila za uporabo za poznejše branje.
- Inštalacijo, vzdrževanje in dokončno odstranitve iz uporabe smejo izvajati samo usposobljeni elektrikarji. Laiki na področju elektrotehnike, ki to opravlja

- Aktivieren Sie den Drehschalter in die Position „ON".

Zasunutá zástrčka sa mechanicky zablokuje a vytvorí sa napájanie zásuvky. Zástrčku už nie je možné vytiahnuť, ak je zabránené odpojeniu zástrčky pod záťažou.

- Ak chcete prerušiť napájanie produktu, otočte otočný spínač do polohy "OFF". Mechanické blokovanie sa otvorí a zástrčku je možné odpojiť.
- Nadvihnite sklápacie víčko.
- Pri IP67: Zástrčku zasunutej otáčaním bajonetového kroužku zástrčky proti smeru hodinových ručiček.
- Zástrčku zasunutú vytiahnite z zásuvky a vytiahnite.

Zástrčku nefahajte za vedenie, pretože môže dôjsť k jeho vytiahnutiu z puzdra zástrčky a poškodeniu.

Pri vytiahnutí IP67 je kryt zásuvky nutné opäť zatvoriť, aby sa zachoval stupeň ochrany.

- Zatvorte sklápacie víčko.
- Bajonetový kroužok sklápacieho víčka utáhnite až na dorazu v smere hodinových ručiček.

Dodržiavajte pokyny uvedené v popise obrázkov tohto návodu.

5 Čistenie

Nebezpečenstvo úrazu elektrickým prúdom

Čistenie naštennej zásuvky sa smie vykonávať len keď je vypnutá. Otočný spínač naštennej zásuvky musí stáť v polohe "OFF".

V závislosti od miesta používania sa produkt môže časom viac alebo menej znečistiť. Aby ste zabránili vzniku uporných nečistôt, môžete nemé nečistoty (napr. prach) tie pravidelne otierať suchým hadríkom. Výrobok tie čistiť čistiť suchou, pomocou vlhkou cestou. Pri vlhkom spôsobu čistenia sa výrobek musí otrat utěrkou mimo navlhčenou vodou. K čistění se nesmí používat stlačený vzduch. Mohlo by zhoršit funkčnost výrobku. Během čištění nemusí být k zásuvce připojen žádný spotřebič. Připojený spotřebič musí být před čištěním odpojen. Odklápací kryt naštěnné zásuvky musí být během čištění uzavřený. Vnitřní kontaktní části zásuvky jsou odklápacím krytem chráněny a obvykle se nemusejí čistit.

6 Preventívni ukončení

Podle předpisů země určení musí být odborným elektrikářem pravidelně kontrolována bezchybnost a řádná funkce výrobku. Pokud se při běžném používání vyskytnou poruchy, nechte je odborným elektrikářem odstranit, resp. vyměnit.

Nebezpečí zasažení elektrickým proudem

Produkt smie otvoriť len kvalifikovaný elektrikár na odstraňovanie porúch.

Nasledujúce práce na odstraňovanie porúch smú byť vykonávané kvalifikovaným elektrikárom.

Porucha príklad 1: Spotrebič sa nezapne.

Odstránenie poruchy

- Najprv skontrolujte zaistenie poistkami prívodného vedenia k naštennej zásuvke.
- Ak je zaistenie poistkami v poriadku, otvorte naštennú zásuvku.
- Otočte otočný spínač do polohy "ON".
- Skontrolujte napájanie napätím na spínací odpojovač.
- Skontrolujte zapojenie a prípojky vodičov na zásuvke a spínači.

Porucha príklad 2: Otočný spínač sa nedá úplne otočiť do polohy „ON" a blokovanie sa nezavrie.

Odstránenie poruchy

- Vytiahnite zasunutú zástrčku a znova ju zasuňte na doraz.
- Pri naštennej zásuvke, v stupni ochrany IP67 (naštenná zásuvka s uzatvárateľným sklápacím víčkom), utiahnite bajonetový kroužok zasunutej zástrčky až na doraz.
- Skontrolujte, či otočný spínač, resp. spínač odpojenia zaťaže, nie je znečistený a v prípade potreby vyčistite.
- Zasunutú zástrčku vytiahnite a skontrolujte či nie je znečistená alebo poškodená.

Zástrčky a zásuvky nesmú byť znečistené alebo poškodené.

Znečistené zástrčky a zásuvky sa musia vyčistiť a poškodené vymeniť.

7 Konečné vyradenie z prevádzky a likvidácia

Nebezpečenstvo úrazu elektrickým prúdom

Konečné vyradenie z prevádzky a demontáž smú byť vykonané len kvalifikovaným elektrikárom.

Pri likvidácii výrobku musia byť dodržané príslušné „predpisy" SR. Výrobok nesmie byť zaradený do bežného domáceho odpadu. Musí sa odovzdať do systému recyklácie a odborné ho zlikvidovať.

Obraťte sa na príslušné zariadenie na likvidáciu odpadu, resp. verejný sberný dvor pre elektrické spotrebiče.

SLOVENSKY

Predložený návod na inštaláciu a obsluhu je určený pre kvalifikovaného elektrikára a používateľa produktu. Pred montážou a prvým použitím si pozorne prečítajte nasledujúci návod SÚ so spínačom a blokovaním v 16A / 32A v 3-, 4- a 5-polovom prevedení.

1 Použitie v súlade s určením

Pri predloženom produkte sa jedná o naštenný zásuvky CEE podľa IEC 60309-4 na priemyselné použitie.

Naštenná zásuvka je určená výlučne na pevnú montáž na a pripojenie do nízkonapäťovej sieťe a môže sa používať v interiéri a exteriéri. Pre bezpečnú prevádzku naštenná zásuvka sa musia dodržiavať nasledujúce podmienky:

- Prípustné okolité teploty pre prevádzku: 25 °C až + 40 °C.
- Dodržiavajte údaje výrobného štítku na produkte.

2 Bezpečnostné pokyny

- Pred inštaláciu a používaním produktu si túto príručku pozorne tento návod.
- Návod si uschovajte pre neskoršie nahliadnutie.
- Inštaláciu, údržbu a konečné vyradenie z prevádzky po skončení používania smie vykonávať iba kvalifikovaný elektrikár. Elektrotechnickí laici, ktorí sami vykonávajú tieto činnosti, ohrozujú svoj vlastný život a život tých, ktorí produkt používajú. Riskujete vážne škody na majetku osobám, napr. požiarom a zásahom elektrickým prúdom. Vyplýva z toho zodpovednosť z dôvodu nesprávnej inštalácie a nesprávneho konania.
- Laici nemôžu produkt otvárať - nebezpečenstvo úrazu elektrickým prúdom.
- Produkt sa nesmie používať v prostredí s nebezpečným výbuchu - riziko požiaru a výbuchu.
- Produkt sa nesmie technicky upravovať.
- Produkt pred montážou skontrolujte na zjavné nedostatky, napr. zlomené alebo chýbajúce konštrukčné diely.
- Nepoužívajte poškodený produkt.
- V prípade nedostatkov produkt ihneď nechajte produkt kvalifikovaným elektrikárom skontrolovať, opraviť alebo v prípade potreby vymeniť.

3 Inštalácia

Nebezpečenstvo úrazu elektrickým prúdom

Inštaláciu smie vykonávať len kvalifikovaný elektrikár.

Pri inštalácii produktu sa musia dodržiavať platné národné ustanovenia. Produkt sa smie pripojiť len k vhodným medeným vedením s vhodnou poistkou.

- Pred inštaláciou vypnite sieťové napätie.
- Dodržiavajte inštalačné pokyny uvedené v popise naštenné zásuvky.
- Po inštalácii skontrolujte, či produkt funguje.

4 Obsluha

Naštenná zásuvka je vybavená spínačom ovládaným pomocou kľúča. Spínačom naštenná zásuvka môžete zapnúť a vypnúť. Pre zaistenie bezpečnej prevádzky naštenná zásuvka musia dodržiavať nasledujúce bezpečnostné pokyny:

- Bajonetový kroužok na sklápacom víčku otočte proti smeru hodinových ručiček, aby ste otvorili sklápacie víčko.
- Sklápacie víčko zatlačte smerom nahor a zástrčku elektrického spotrebiča zasuňte úplne až do zadu.
- Pre IP 67: Na zvrchnutie stupňa ochrany utáhnite bajonetový kroužok zasunutej zástrčky na naštennej zásuvke až do dorazu.
- Otočný spínač otočte do polohy "ON".

Zasunutá zástrčka sa mechanicky zablokuje a vytvorí sa napájanie zásuvky. Zástrčku už nie je možné vytiahnuť, ak je zabránené odpojeniu zástrčky pod záťažou.

- Ak chcete prerušiť napájanie produktu, otočte otočný spínač do polohy "OFF". Mechanické blokovanie sa otvorí a zástrčku je možné odpojiť.
- Nadvihnite sklápacie víčko.
- Pri IP67: Zástrčku zasunutej otáčaním bajonetového kroužku zástrčky proti smeru hodinových ručiček.
- Zástrčku zasunutú vytiahnite z puzdra zástrčky a vytiahnite.

Zástrčku nefahajte za vedenie, pretože môže dôjsť k jeho vytiahnutiu z puzdra zástrčky a poškodeniu.

Pri vytiahnutí IP67 je kryt zásuvky nutné opäť zatvoriť, aby sa zachoval stupeň ochrany.

- Zatvorte sklápacie víčko.
- Bajonetový kroužok sklápacieho víčka utáhnite až na dorazu v smere hodinových ručiček.

Dodržiavajte pokyny uvedené v popise obrázkov tohto návodu.

5 Čistenie

Nebezpečenstvo úrazu elektrickým prúdom

Čistenie naštennej zásuvky sa smie vykonávať len keď je vypnutá. Otočný spínač naštennej zásuvky musí stáť v polohe "OFF".

V závislosti od miesta používania sa produkt môže časom viac alebo menej znečistiť. Aby ste zabránili vzniku uporných nečistôt, môžete nemé nečistoty (napr. prach) tie pravidelne otierať suchým hadríkom. Výrobok tie čistiť čistiť suchou, pomocou vlhkou cestou. Pri vlhkom spôsobu čistenia sa výrobok musí otrat utěrkou mimo navlhčenou vodou. K čistění se nesmí používat stlačený vzduch. Mohlo by zhoršit funkčnost výrobku. Během čištění nemusí být k zásuvce připojen žádný spotřebič. Připojený spotřebič musí být před čištěním odpojen. Odklápací kryt naštěnné zásuvky musí být během čištění uzavřený. Vnitřní kontaktní části zásuvky jsou odklápacím krytem chráněny a obvykle se nemusejí čistit.

6 Preventívni ukončení

Podle předpisů země určení musí být odborným elektrikářem pravidelně kontrolována bezchybnost a řádná funkce výrobku. Pokud se při běžném používání vyskytnou poruchy, nechte je odborným elektrikářem odstranit, resp. vyměnit.

Nebezpečí zasažení elektrickým proudem

Produkt smie otvoriť len kvalifikovaný elektrikár na odstraňovanie porúch.

Nasledujúce práce na odstraňovanie porúch smú byť vykonávané kvalifikovaným elektrikárom.

Porucha príklad 1: Spotrebič sa nezapne.

Odstránenie poruchy

- Najprv skontrolujte zaistenie poistkami prívodného vedenia k naštennej zásuvke.
- Ak je zaistenie poistkami v poriadku, otvorte naštennú zásuvku.
- Otočte otočný spínač do polohy "ON".
- Skontrolujte napájanie napätím na spínací odpojovač.
- Skontrolujte zapojenie a prípojky vodičov na zásuvke a spínači.

Porucha príklad 2: Otočný spínač sa nedá úplne otočiť do polohy „ON" a blokovanie sa nezavrie.

Odstránenie poruchy

- Vytiahnite zasunutú zástrčku a znova ju zasuňte na doraz.
- Pri naštennej zásuvke, v stupni ochrany IP67 (naštenná zásuvka s uzatvárateľným sklápacím víčkom), utiahnite bajonetový kroužok zasunutej zástrčky až na doraz.
- Skontrolujte, či otočný spínač, resp. spínač odpojenia zaťaže, nie je znečistený a v prípade potreby vyčistite.
- Zasunutú zástrčku vytiahnite a skontrolujte či nie je znečistená alebo poškodená.

Zástrčky a zásuvky nesmú byť znečistené alebo poškodené.

Znečistené zástrčky a zásuvky sa musia vyčistiť a poškodené vymeniť.

7 Konečné vyradenie z prevádzky a likvidácia

Nebezpečenstvo úrazu elektrickým prúdom

Konečné vyradenie z prevádzky a demontáž smú byť vykonané len kvalifikovaným elektrikárom.

Pri likvidácii výrobku musia byť dodržané príslušné „predpisy" SR. Výrobok nesmie byť zaradený do bežného domáceho odpadu. Musí sa odovzdať do systému recyklácie a odborné ho zlikvidovať.

Obraťte sa na príslušné zariadenie na likvidáciu odpadu, resp. verejný sberný dvor pre elektrické spotrebiče.

ΕΛΛΗΝΙΚΑ

Τα κατάλληλα εξαρτήματα μπορούν να χρησιμοποιηθούν μόνο σε κατάσταση λειτουργίας σύμφωνα με τα τεχνικά δεδομένα και τις οδηγίες ασφαλείας. Η εσφαλμένη χρήση ή η μη κατάλληλη χρήση μπορεί να προκαλέσει τραυματισμούς χρήστη ή τρίτων καθώς και ζημιές στη συσκευή. Η εταιρεία δεν αναλαμβάνει ευθύνη για τις ζημιές αυτές. Η χρήστης φέρει τον κίνδυνο μόνος του.

- Ακολουθήστε τις οδηγίες ασφαλείας, τις οδηγίες συναρμολόγησης, τις οδηγίες λειτουργίας, τις οδηγίες συντήρησης και τις οδηγίες καθαρισμού αυτής της οδηγίας χρήσης.
- Χρησιμοποιήστε μόνο τα εξαρτήματα σε κατάσταση λειτουργίας σύμφωνα με τα τεχνικά δεδομένα.
- Μη χρησιμοποιείτε τα εξαρτήματα εάν λείπουν κάποιες εξαρτήσεις ή εάν υπάρχουν ορατές ζημιές.
- Μη τροποποιείτε τα εξαρτήματα.
- Μη χρησιμοποιείτε τα εξαρτήματα σε εκρηκτικές ατμόσφαιρες.
- Μη χρησιμοποιείτε τα εξαρτήματα σε εφαρμογές ασφαλείας.
- Μη χρησιμοποιείτε τα εξαρτήματα σε εφαρμογές υψηλής πίεσης.
- Μη χρησιμοποιείτε τα εξαρτήματα σε εφαρμογές υψηλής θερμοκρασίας.
- Μη χρησιμοποιείτε τα εξαρτήματα σε εφαρμογές υψηλής ταχύτητας.
- Μη χρησιμοποιείτε τα εξαρτήματα σε εφαρμογές υψηλής τάσης.
- Μη χρησιμοποιείτε τα εξαρτήματα σε εφαρμογές υψηλής συχνότητας.
- Μη χρησιμοποιείτε τα εξαρτήματα σε εφαρμογές υψηλής ακτινοβολίας.
- Μη χρησιμοποιείτε τα εξαρτήματα σε εφαρμογές υψηλής υγρασίας.
- Μη χρησιμοποιείτε τα εξαρτήματα σε εφαρμογές υψηλής σκόνης.
- Μη χρησιμοποιείτε τα εξαρτήματα σε εφαρμογές υψηλής δόνησης.
- Μη χρησιμοποιείτε τα εξαρτήματα σε εφαρμογές υψηλής ρύπανσ

Installation

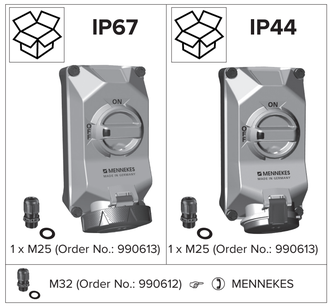

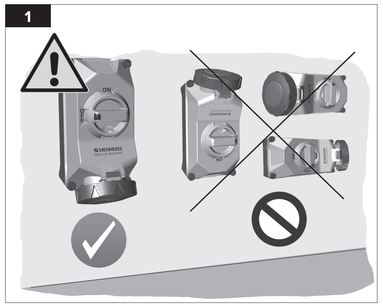

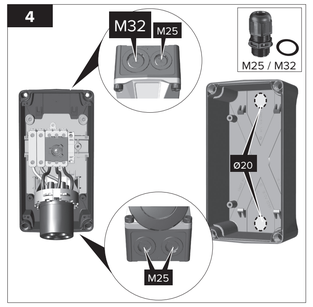

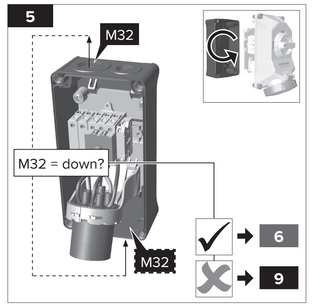

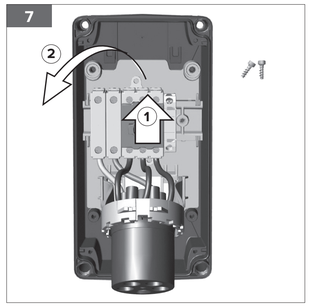

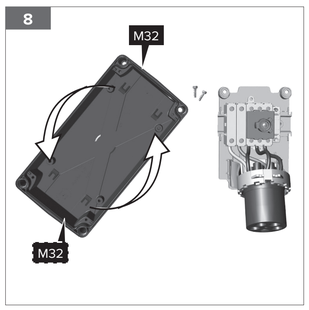

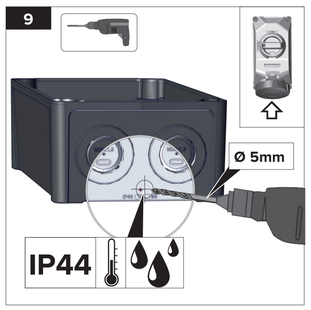

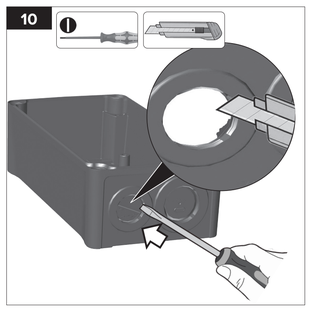

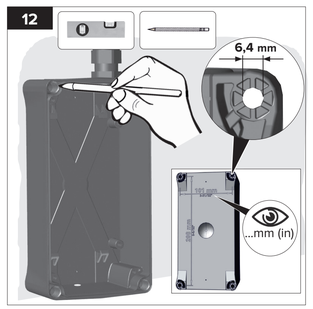

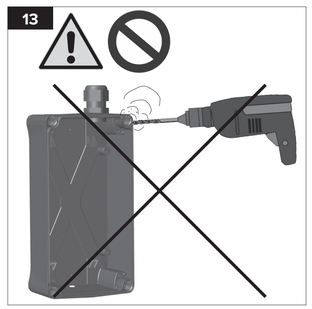

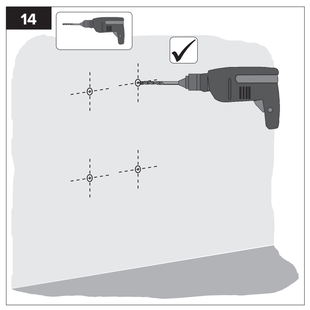

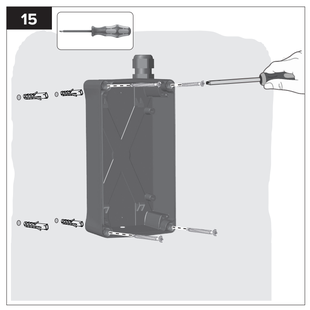

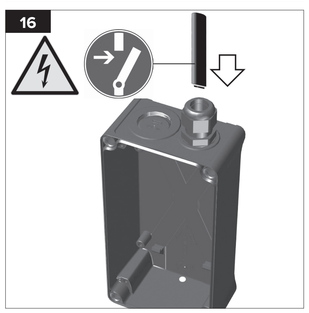

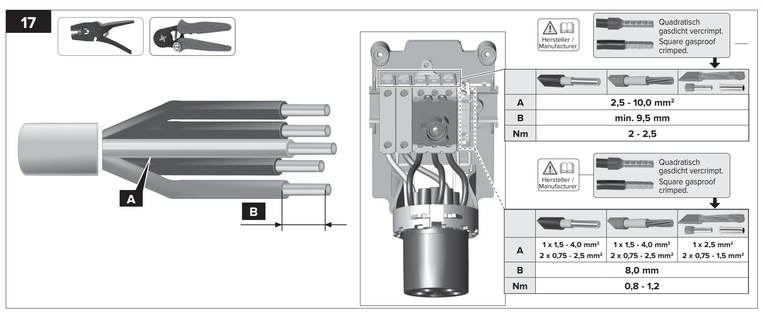

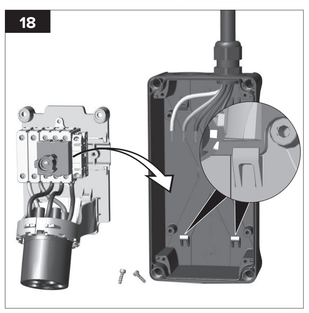

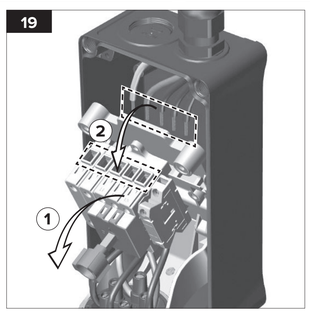

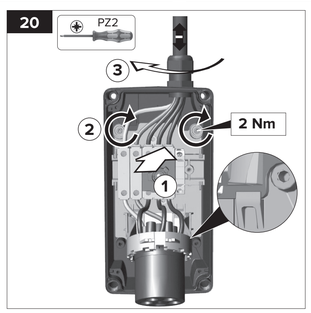

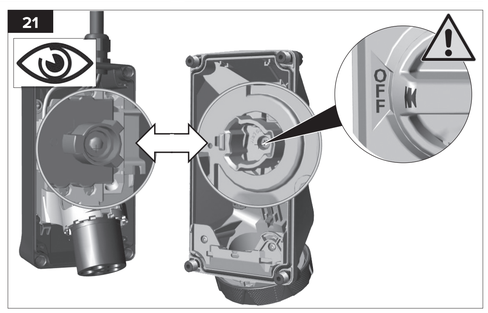

DE Bei der Verwendung von Zubehör, welches nicht von Mennekes stammt, muss eine ausreichende Befestigung, Dichtigkeit und elektrische Isolation gewährleistet sein.
EN When using accessories that do no originate from Mennekes, secure attachment, leak-tightness and electrical isolation must be ensured.
ES Al utilizar accesorios no suministrados por Mennekes deben garantizarse una fijación, estanqueidad y aislamiento eléctrico suficientes.
FR En cas d'utilisation d'accessoires non fournis par Mennekes, il incombe de garantir une fixation, une étanchéité et une isolation électrique suffisantes.
IT Quando vengono utilizzati accessori non prodotti da Mennekes, è necessario garantire un fissaggio, una tenuta e un isolamento elettrico sufficienti.
PT Caso sejam utilizados acessórios não fornecidos pela Mennekes, é necessário garantir devidamente a fixação, a estanqueidade e o isolamento elétrico.
RO În cazul utilizării de accesorii care nu provin de la compania Mennekes, trebuie asigurate o fixare, o etanşare şi o izolare electrică suficiente.
NL Bij het gebruik van toebehoren, die niet afkomstig zijn van Mennekes, moet een voldoende bevestiging, dichtheid en elektrische isolatie verzekerd zijn.
DA Ved brug af tilbehør, der ikke kommer fra Mennekes, skal der sikres tilstrækkelig fastgørelse, tæthed og elektrisk isolering.
SV Vid användning av tillbehör som inte kommer från Mennekes måste ordentlig fastsättning, täthet och elektrisk isolering vara säkerställd.
NO Hvis du bruker tilbehør som ikke stammer fra Mennekes, må du sørge for tilstrekkelig feste, tetthet og elektrisk isolasjon.
FI Käytettäessä muita kuin Mennekesiltä peräisin olevia lisätarvikkeita on varmistettava niiden riittävä kiinnitys, tiiviys ja sähköinen eristys.
EL Κατά τη χρήση παρελκομένων που δεν προέρχονται από την εταιρεία Mennekes, πρέπει να διασφαλίζεται η επαρκής στερέωση, στεγανότητα και ηλεκτρική μόνωση.
UN A nem Mennekestől származó tartozékok használatakor biztosítani kell a megfelelő rögzítést, tömítettséget és elektromos szigetelést.
ET Kui kasutatakse tarvikuid, mida ei ole tarninud Mennekes, peab olema tagatud piisav kinnitus, lekkekindlus ja elektrisolatsioon.
PL W przypadku stosowania akcesoriów, które nie pochodzą od firmy Mennekes należy zapewnić odpowiednie zamocowanie, szczelność oraz izolację elektryczną.
CS Při použití příslušenství, které nepochází od firmy Mennekes, musí být zajištěno dostatečné upevnění, těsnost a elektrická izolace.
SL Pri uporabi pribora, ki ni od podjetja Mennekes, mora biti zagotovljena zadostna pritrditev, tesnjenje in električna izolacija.
SK Pri použití príslušenstva, ktoré nepochádza od spoločnosti Mennekes, sa musí zabezpečiť dostatočné upevnenie, tesnosť a elektrická izolácia.
BG При използване на принадлежности, които не са произведени от Mennekes, трябва да са гарантирани достатъчно закрепване, херметичност и електрическа изолация.
HR Ako se upotrebljava oprema koja ne potječe iz tvrtke Mennekes, potrebno je osigurati dovoljno pričvršćivanje, nepropusnost i električnu izolaciju.
RU При использовании принадлежностей, выпущенных не компанией Mennekes, должны в достаточной мере обеспечиваться закрепление, герметичность и электрическая изоляция.
LV Izmantojot piederumus, kas nav Mennekes ražojums, jānodrošina pietiekams stiprinājums, hermētiskums un elektriskā izolācija.
LT Naudojant ne firmos Mennekes priedus, turi būti užtikrintas reikalingas pritvirtinimas, sandarumas ir elektros izoliacija.
AR في حالة استخدام ملحقات غير صادرة عن Mennekes، يجب التأكد من توفير التثبيت والإحكام والعزل الكهربائي المناسبين.
ZH 在使用附件产品时，当其非属曼奈柯斯原产时，需要保证其固定性、密封性和电子绝缘性等方面的功能确实满足要求。
TR Mennekes tarafından üretilmemiş aksesuarlar kullanıldığı takdirde, yeterli sabitleme, sızdırmazlık ve elektrik izolasyonu sağlanmalıdır.
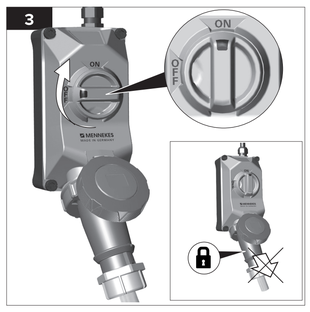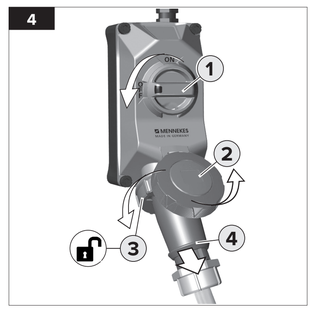
Bedienung / Operation